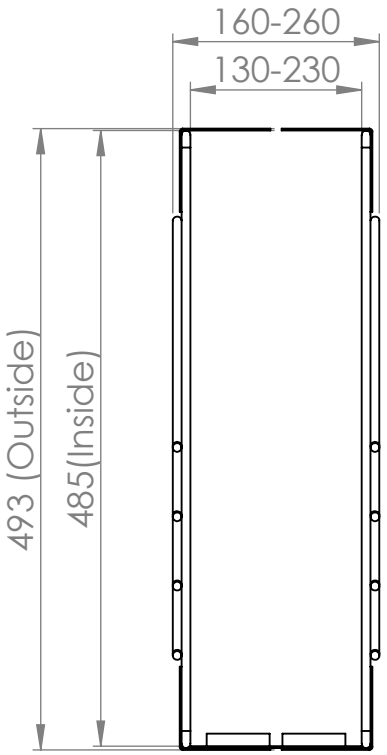

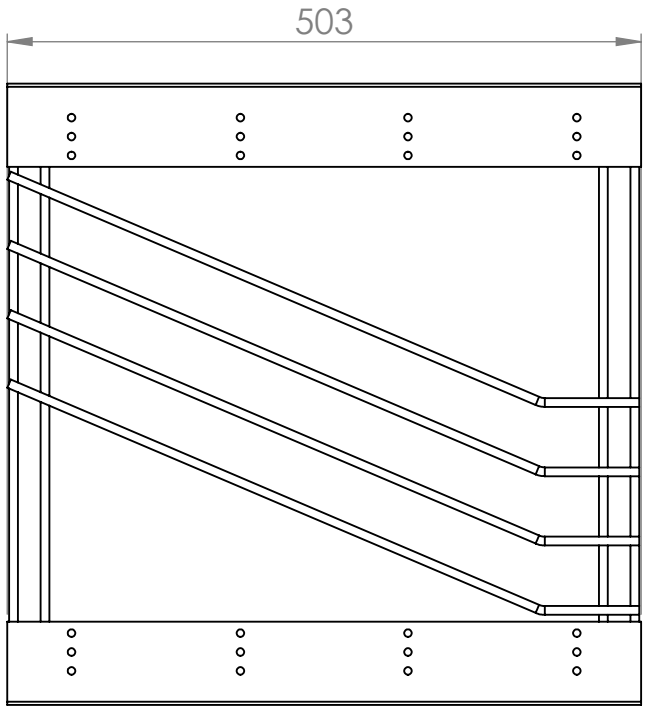

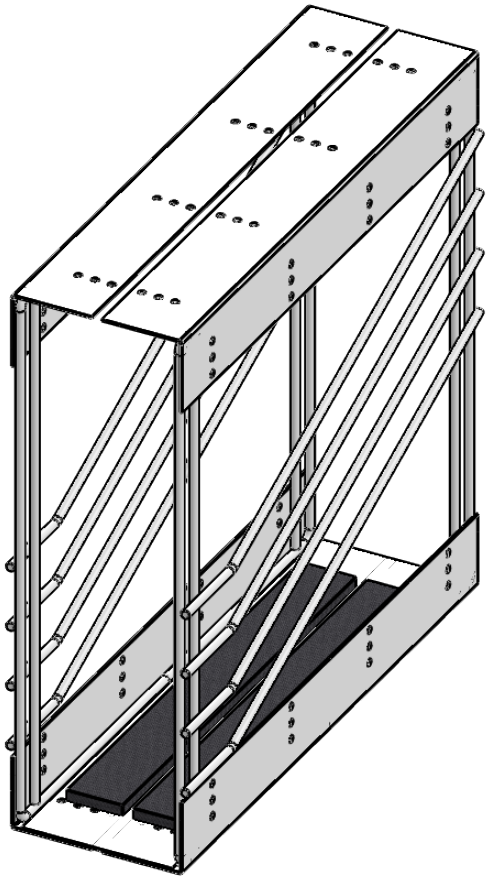

GÖTESSONS

Material	Art.nr.	Blad	
x	881324	1/1	A4

Skala	Sign.	Benämning	Rev
1:6	Jonte	BoxUp tower	-
	Datum 2018-02-05		